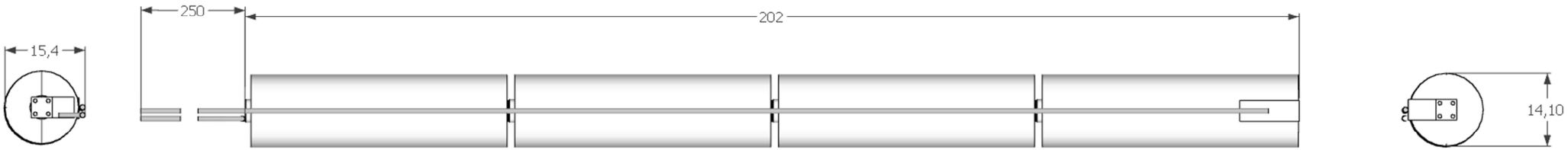

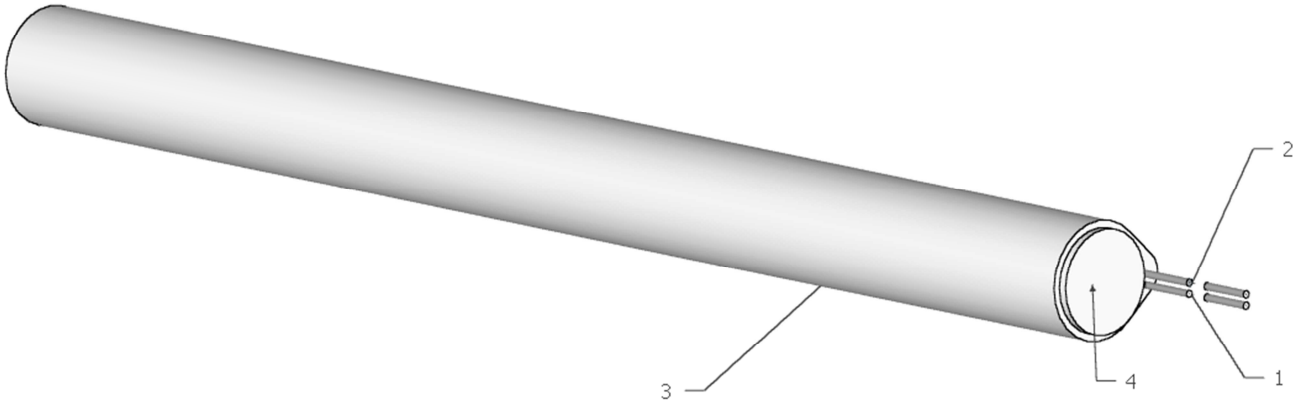

11											
10											
9											
8											
7				L.p.	Wprowadzone zmiany	Data	Zatwier.				
6				1							
5	2	Łącznik	4x15	2				Odbiorca	Pojemność	Napięcie	Typ ogniwa
4	2	Krążek izolacyjny		3				TME	1,5Ah	4,8V	AA 1500 HT
3	158mm	Folia PVC 27x0,10mm	biała	4							
2	402 mm	Lgy 0,75mm2	czarny	5					Skala	Data	Zatwierdził
1	251 mm	Lgy 0,75mm2	czerwony	6						1.XII.2014	
Element	**ILOŚĆ**	**Nazwa Części**	**OPIS**	7							